sanindusa®
www.sanindusa.pt

www
sanindusa.pt

RAMPA DE CHUVEIRO EASY
SLIDING RAIL EASY
BARRE DE DOUCHE EASY
BARRA DE DUCHA EASY
ASTA SALISCENDI EASY

5R360701IM00

INSTRUÇÃO DE MONTAGEM ASSEMBLY INSTRUCTIONS NOTICE DE MONTAGE INSTRUCCIONES DE MONTAJE INSTRUZIONI DI MONTAGGIO

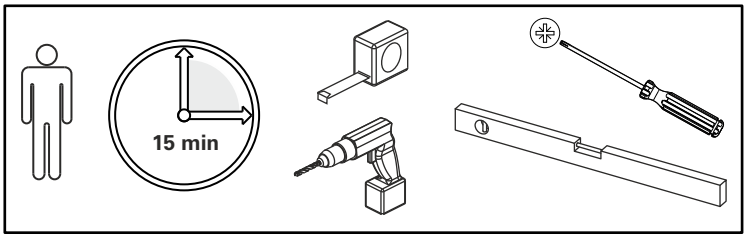

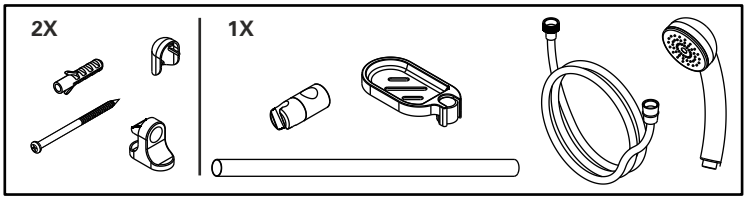

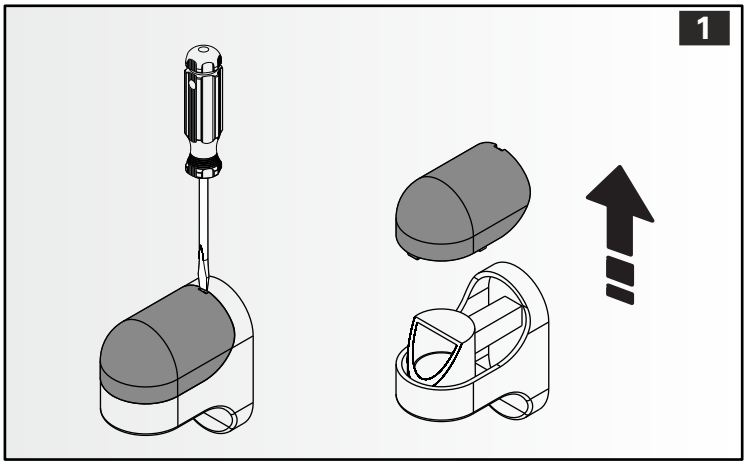

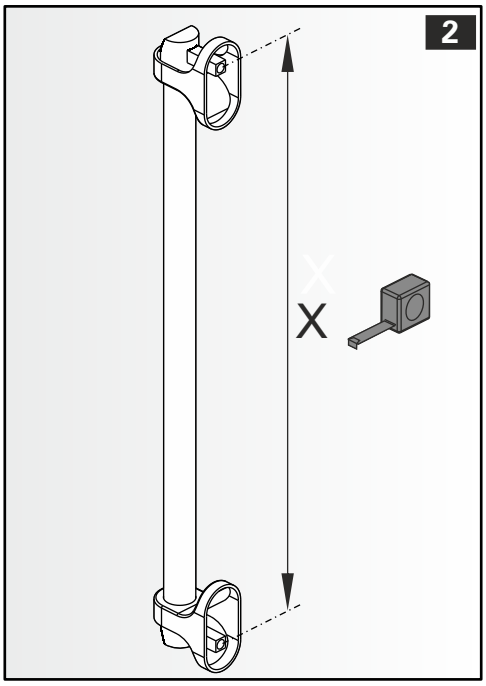

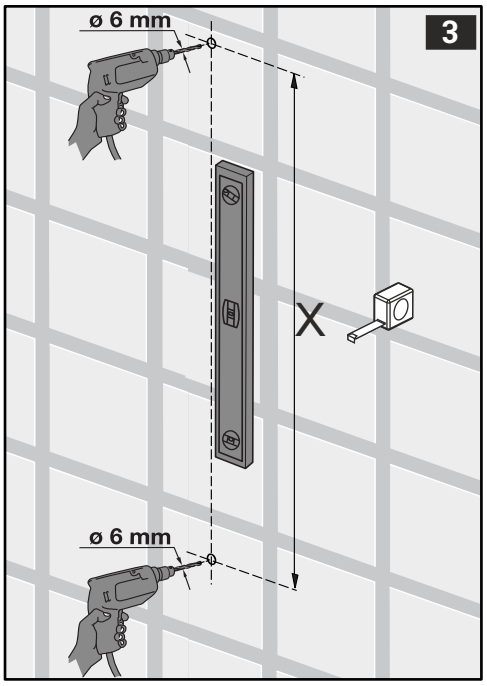

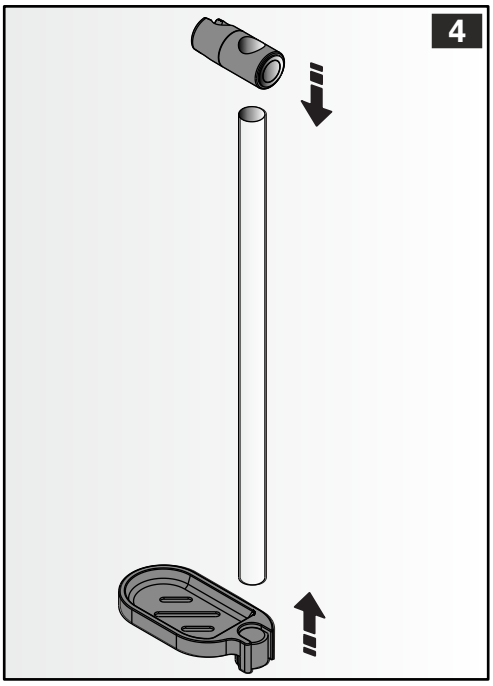

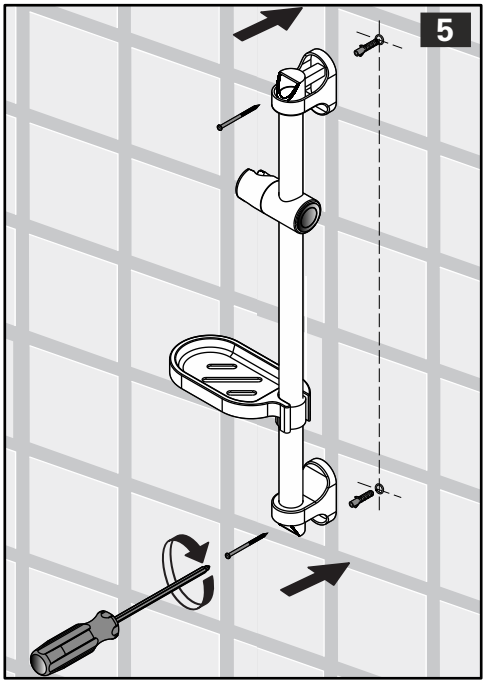

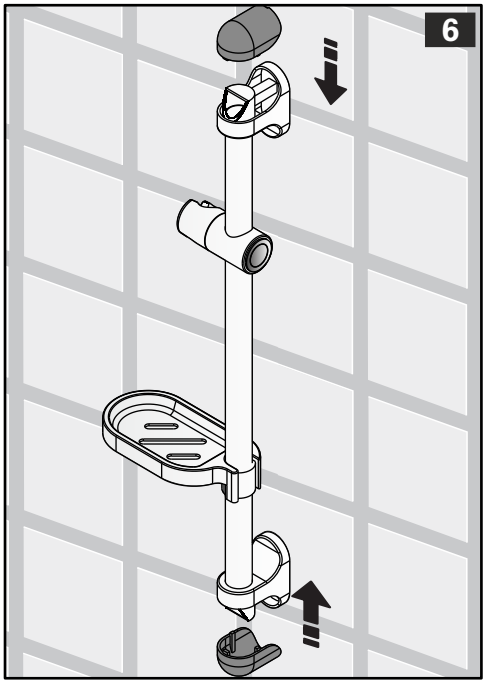

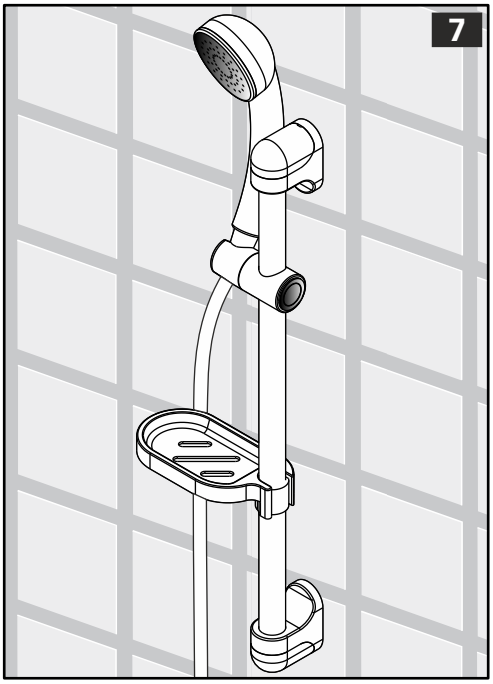

Sanindusa S.A. reserva o direito de fazer alterações técnicas sem aviso prévio. Sanindusa S.A. reserves the right to introduce technical improvements without previous notice. Sanindusa S.A. réserve le droit de faire des altérations techniques sans information prealable.
Sanindusa S.A. reserva el derecho de hacer alteraciones técnicas sin previo aviso. Sanindusa S.A. si reserva il diritto di effettuarre cambiamenti tecnici sensa preaviso.