sanindusa®

www.sanindusa.pt

CAIXA DE FIXAÇÃO PARA MISTURADORAS ENCASTRÁVEIS TUBE e W|CA
HOLDING BOX FOR INLAIND TUBE and W|CA WATER MIXERS

511281|5112701|5312301|5312801|5312701|5313001|IM01

INSTRUÇÃO DE MONTAGEM

ASSEMBLY INSTRUCTIONS

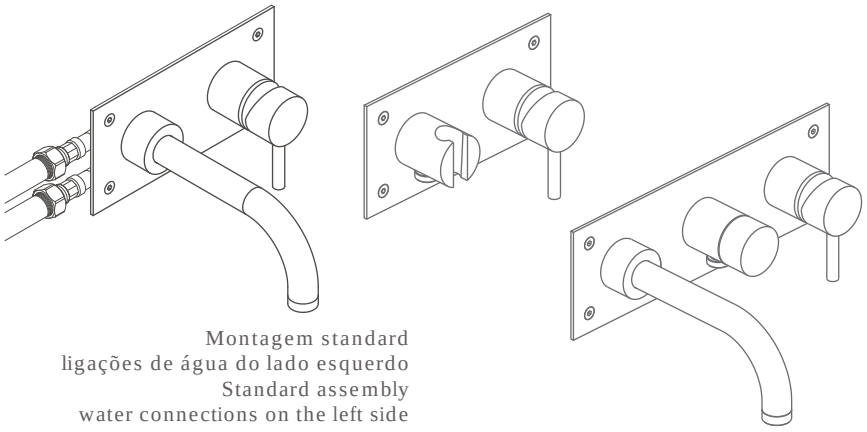

Montagem standard
ligações de água do lado esquerdo
Standard assembly
water connections on the left side

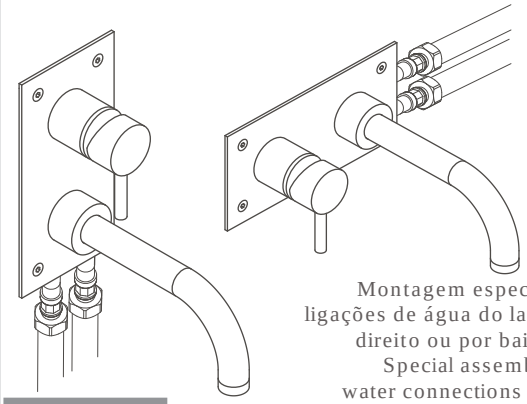

Montagem especial
ligações de água do lado
direito ou por baixo
Special assembly
water connections on
the right side or below

*SOB PEDIDO

01

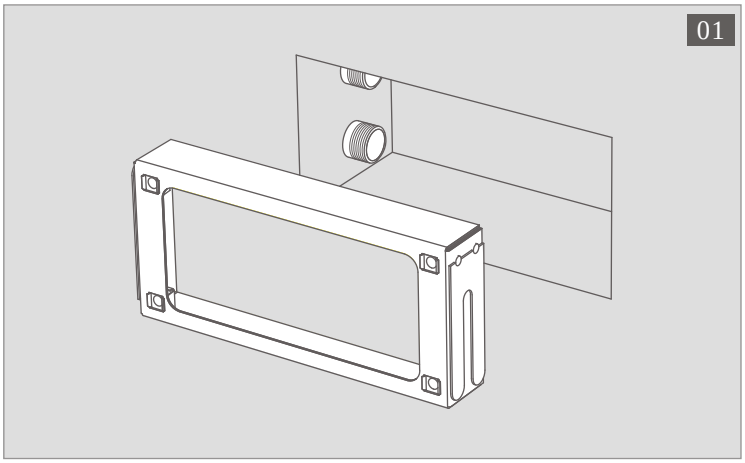

02

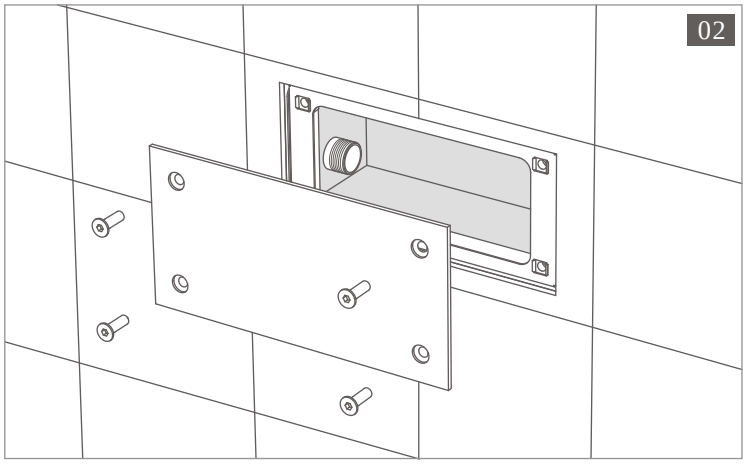

03

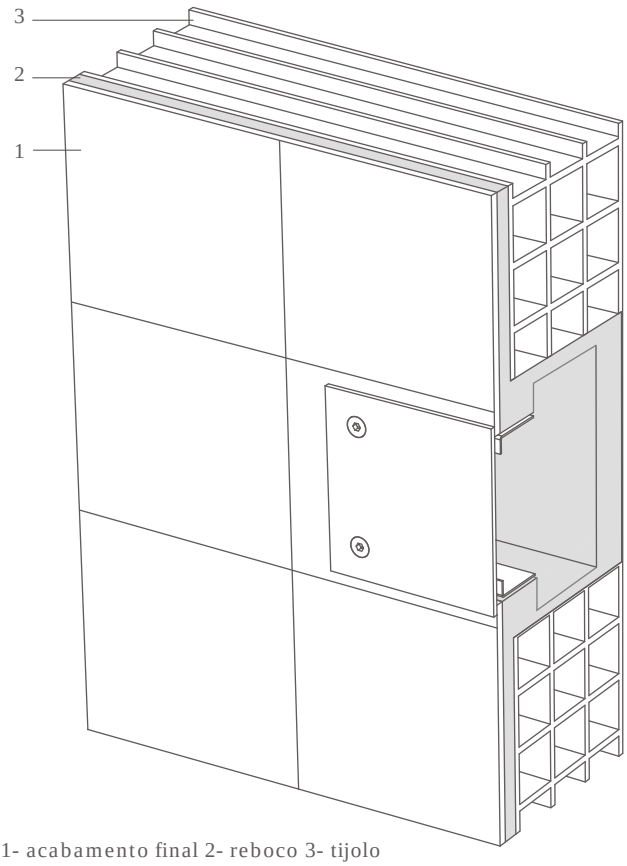

1- acabamento final 2- reboco 3- tijolo
1- end finishing 2- plaster 3- brick
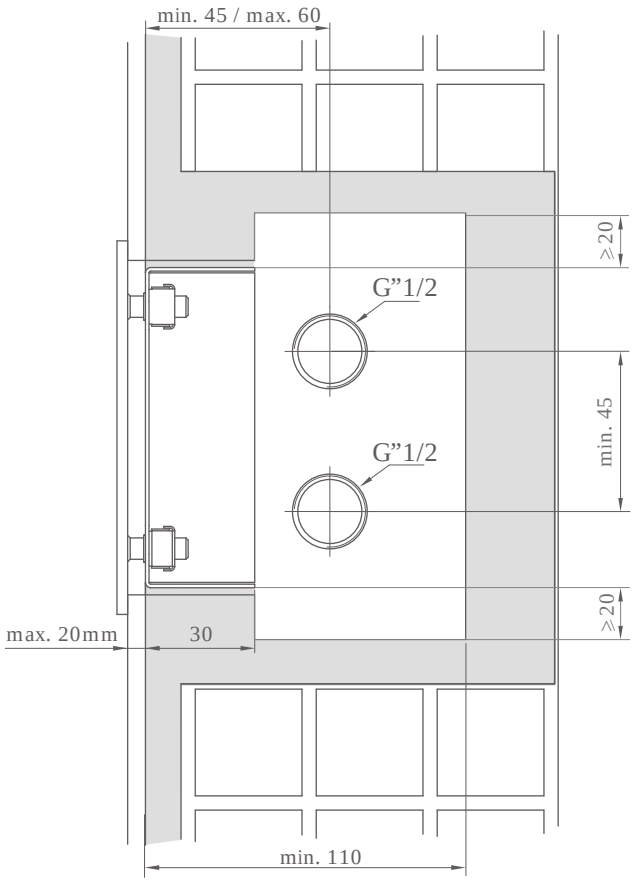
04