sanindusa®
www.sanindusa.pt

TWOSPACE

48611IM00

INSTRUÇÃO DE MONTAGEM ASSEMBLY INSTRUCTIONS NOTICE DE MONTAGE INSTRUCCIONES DE MONTAJE INSTRUZIONI DI MONTAGGIO

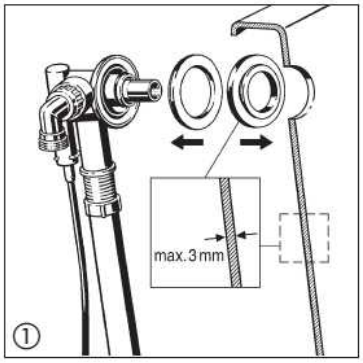

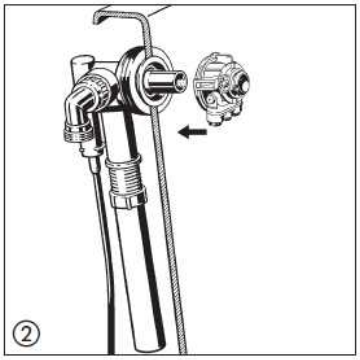

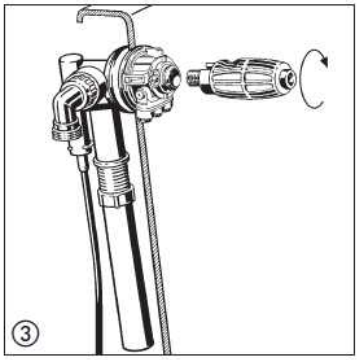

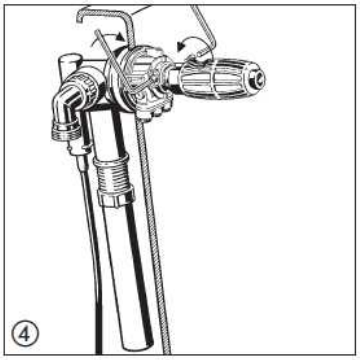

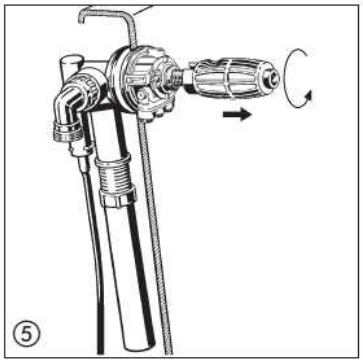

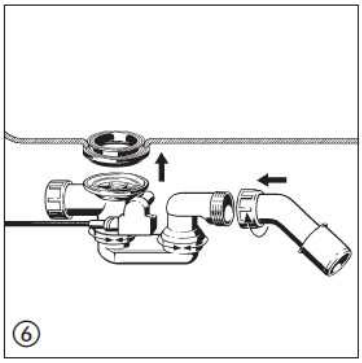

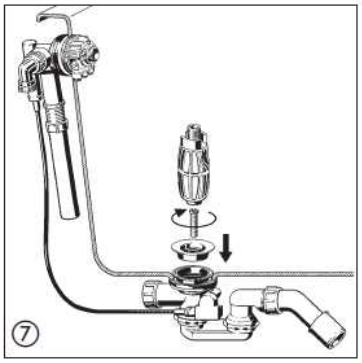

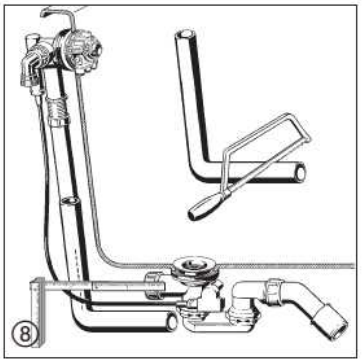

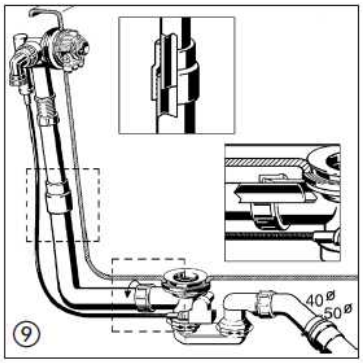

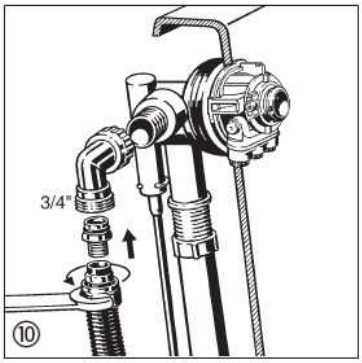

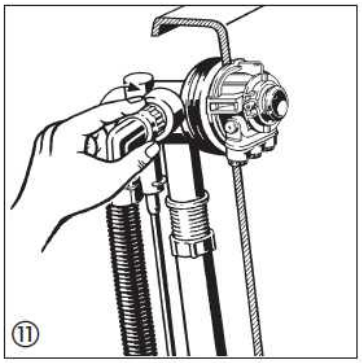

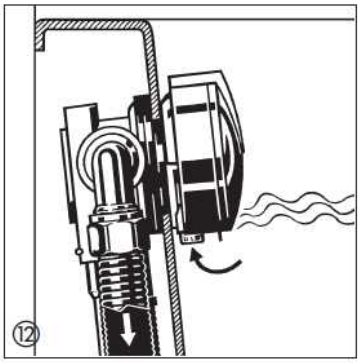

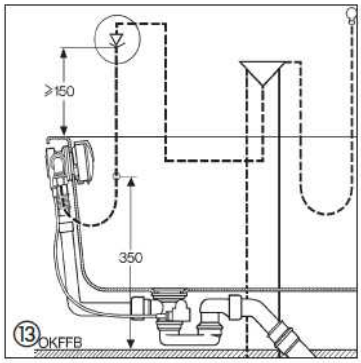

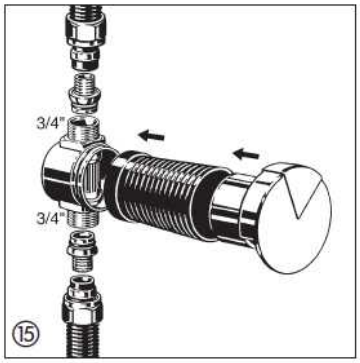

Sanindusa S.A. reserva o direito de fazer alterações técnicas sem aviso prévio
Sanindusa S.A. si reserva il dirittodi effettuarre cambiamenti tecnici sensa preavviso
Sanindusa S.A. réserve le droit de faire des altérations techniques sans information prealable.
Sanindusa S.A. reserva el derecho de hacer alteraciones técnicas sin previo aviso.
Sanindusa S.A. reserves the right to introduce technical improvements without previous notice.

sanindusa®
www.sanindusa.pt

NOME OU TIPOLOGIA DE PRODUTO

XXXXXIM00 - XXXXXIM00

INSTRUÇÃO DE MONTAGEM ASSEMBLY INSTRUCTIONS NOTICE DE MONTAGE INSTRUCCIONES DE MONTAJE INSTRUZIONI DI MONTAGGIO

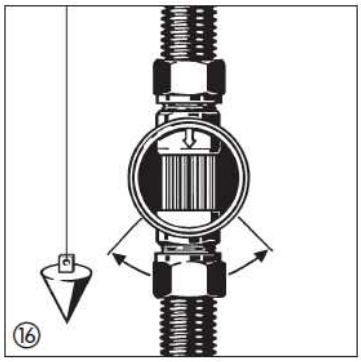

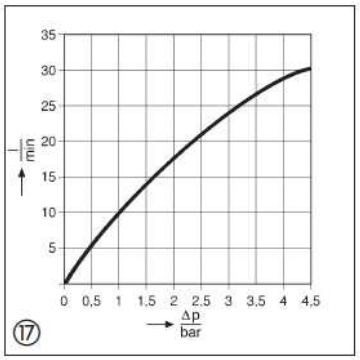

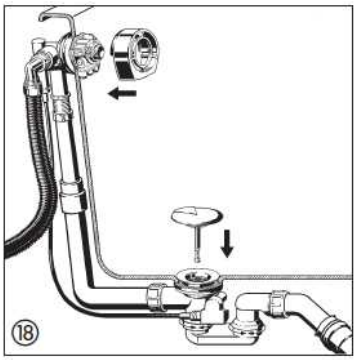

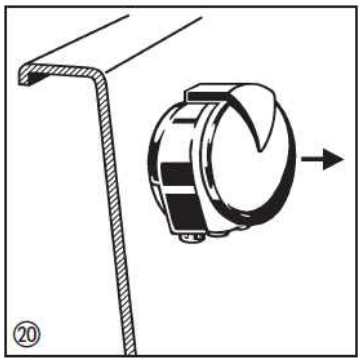

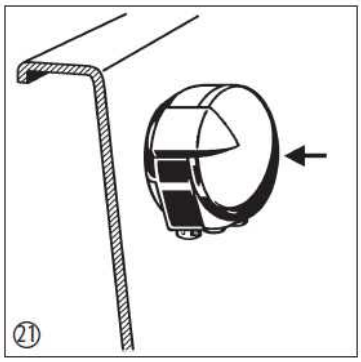

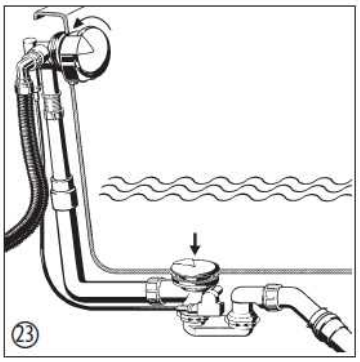

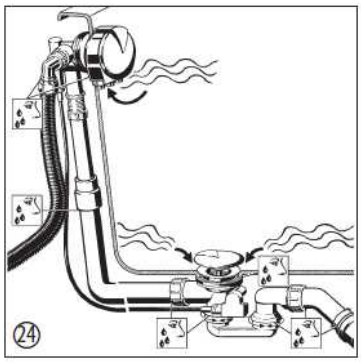

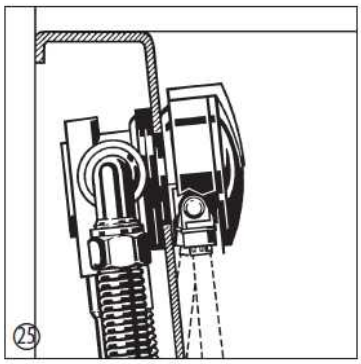

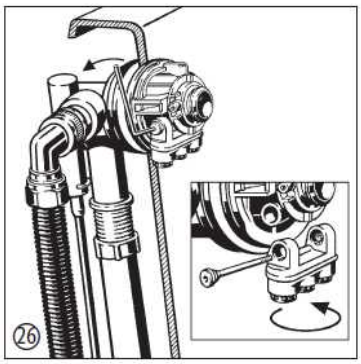

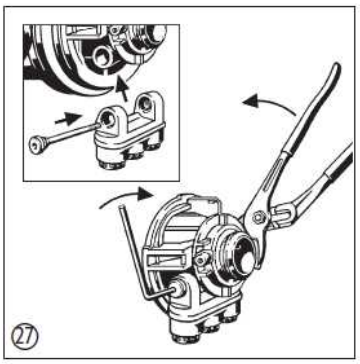

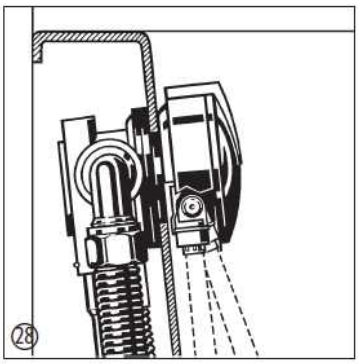

Sanindusa S.A. reserva o direito de fazer alterações técnicas sem aviso prévio
Sanindusa S.A. si reserva il dirittodi effettuarre cambiamenti tecnici sensa preavviso
Sanindusa S.A. réserve le droit de faire des altérations techniques sans information prealable.
Sanindusa S.A. reserva el derecho de hacer alteraciones técnicas sin previo aviso.
Sanindusa S.A. reserves the right to introduce technical improvements without previous notice.