sanindusa®

www.sanindusa.pt

CE

URB.Y PLUS
SANITA COMPACTA
LOW LEVEL WC PAN

146021IM01 146022IM01

INSTRUÇÃO DE MONTAGEM | ASSEMBLY INTRUCTIONS

1

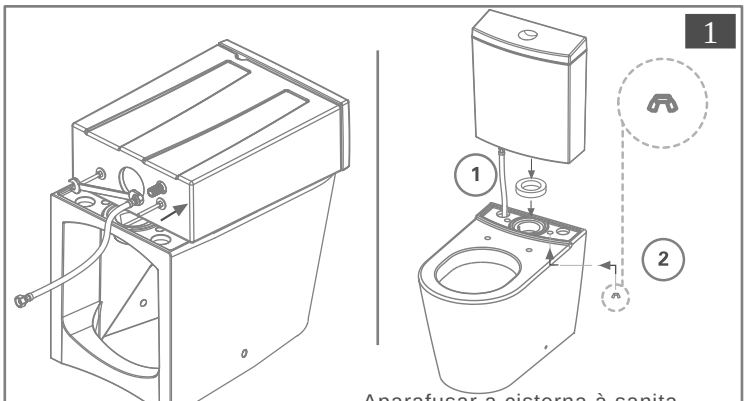

Aparafusar a cisterna à sanita.
Fasten the cistern onto the wc pan.

2

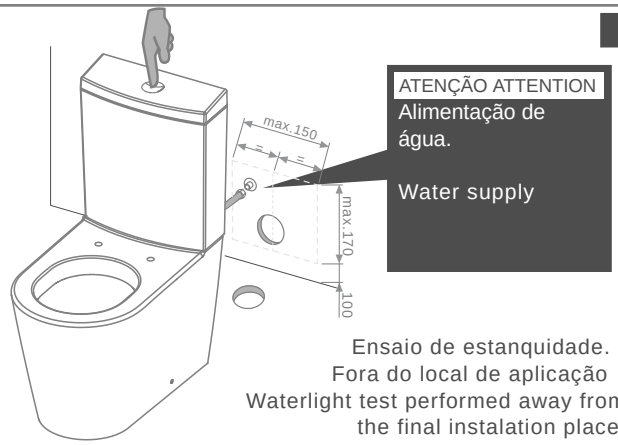

Ensaio de estanquidade.
Fora do local de aplicação
Waterlight test performed away from the final instalation place.

3A

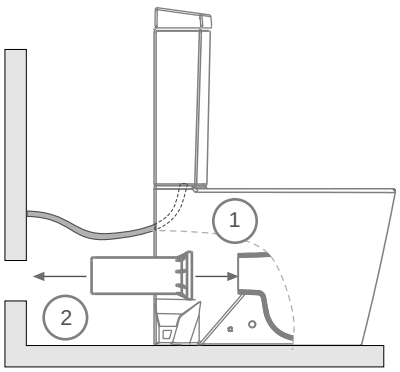

Colocar o tubo horizontal.
Colocar a sanita na posição final.
Place and tight fit the horizontal connector pipe.
Set the wc pan in its position service.

3B

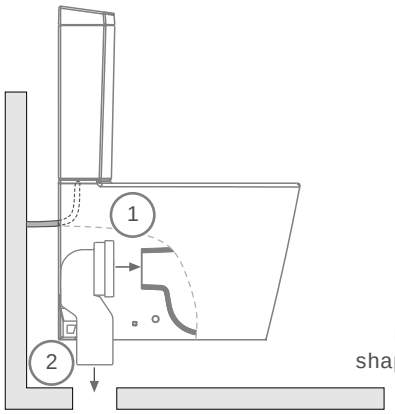

Colocar o sifão.
Colocar a sanita na posição final.
Place and tight fit the “p” shape outlet connector pipe.
Set the wc pan in its position service.

4

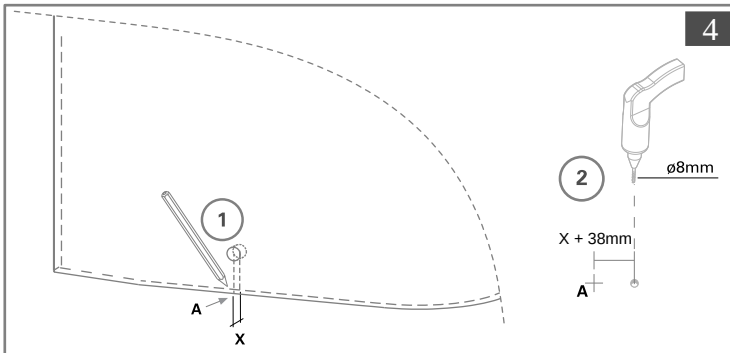

Marcar o ponto de fixação descontando a espessura mais 10mm.
Marc the fixing point, deducing the thickness plus 10mm.

5

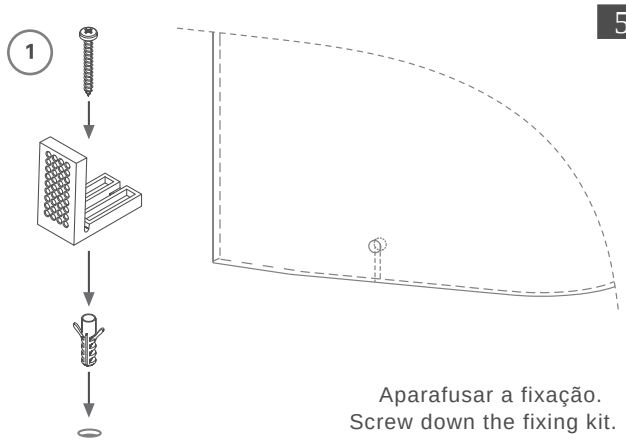

Aparafusar a fixação.
Screw down the fixing kit.

6

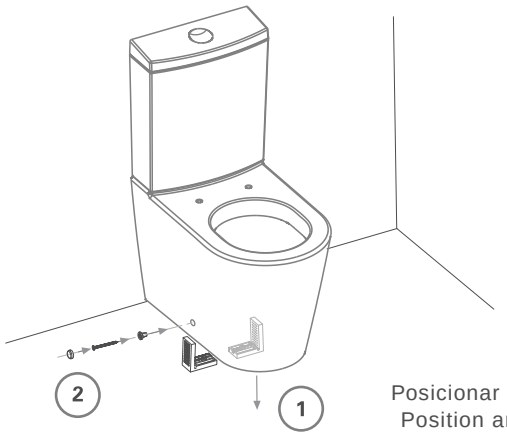

Posicionar e fixar a sanita.
Position and fix the wc pan.

7

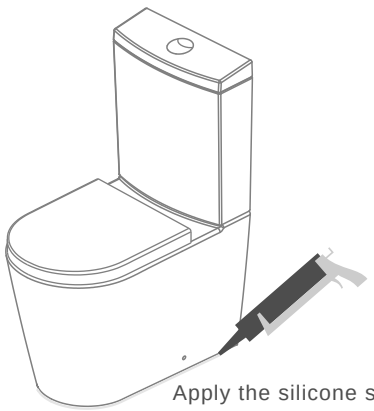

Montar o tampo.
Aplicar o silicone.
Assembly the seat cover.
Apply the silicone sealent all around the gap between the wc pan foot and the ground.