sanindusa®

www.sanindusa.pt

LOOK
TANQUE
CISTERN
RÉSERVOIR

134111IM01
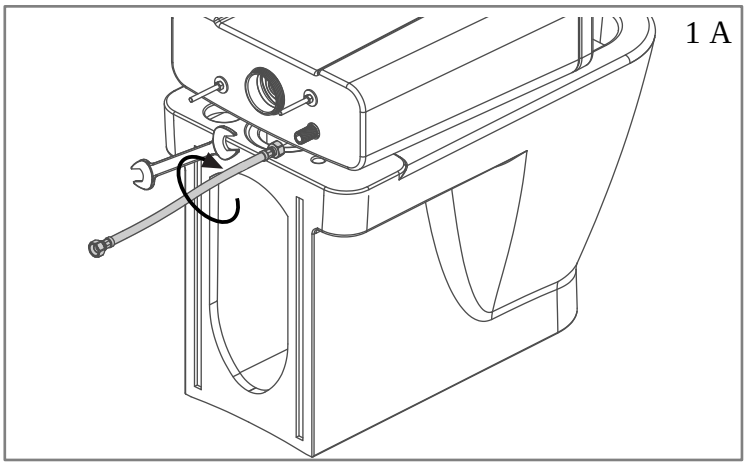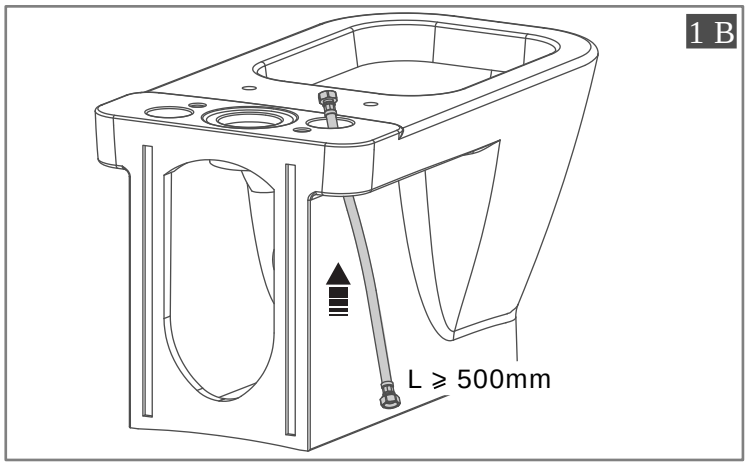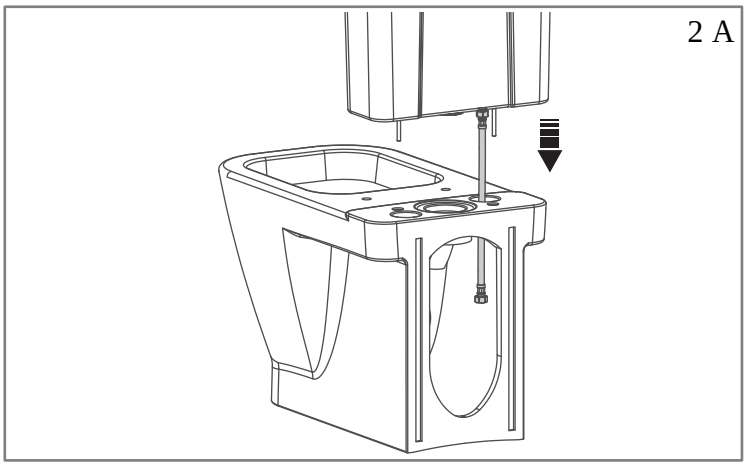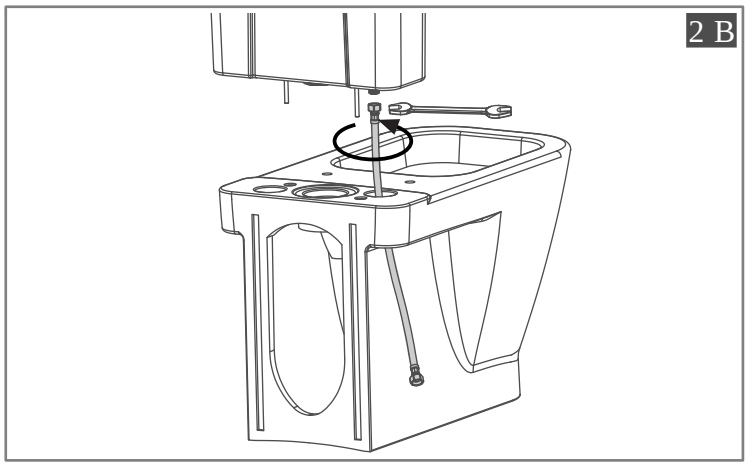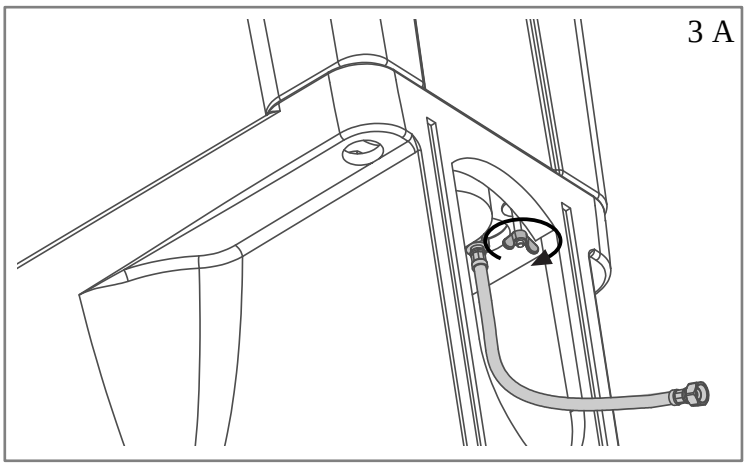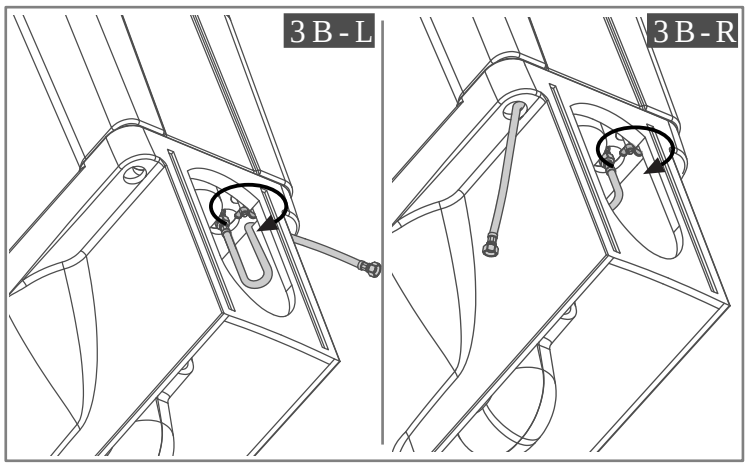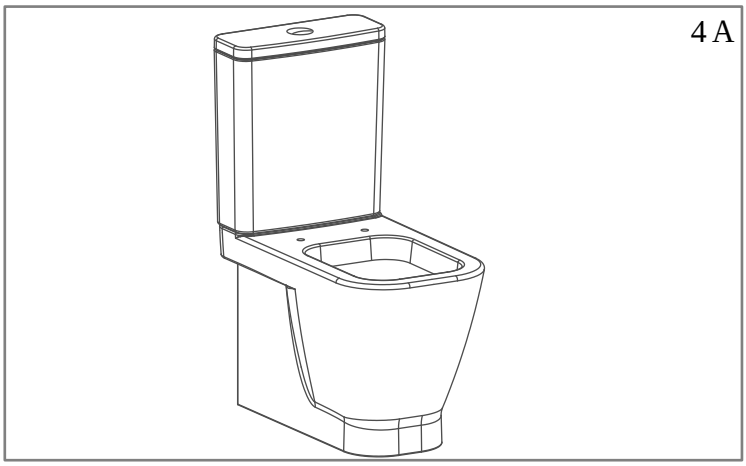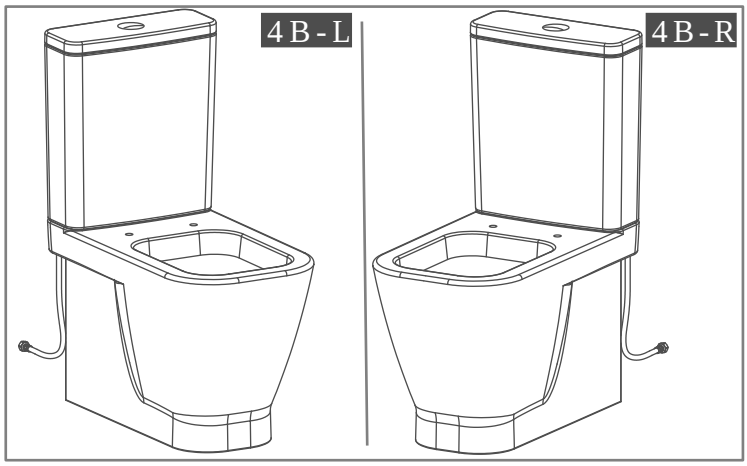
INSTRUÇÃO DE MONTAGEM | ASSEMBLY INSTRUCTIONS | NOTICE DE MONTAGE