sanindusa®
www.sanindusa.pt

BASE DE DUCHE DE POUSAR ACRÍLICA
FLOOR-STANDING ACRYLIC SHOWER TRAYS
RECEVEUR DE DOUCHE À POSER EN ACRYLIQUE
PLATO DE DUCHA ACRÍLICO DE SOBREPONER
PIATTO DOCCIA D'APPOGGIO IN ACRILICO

INSTRUÇÃO DE MONTAGEM | **ASSEMBLY INSTRUCTIONS** | **NOTICE DE MONTAGE** | **INSTRUCCIONES DE MONTAJE** | **INSTRUZIONI DI MONTAGGIO**

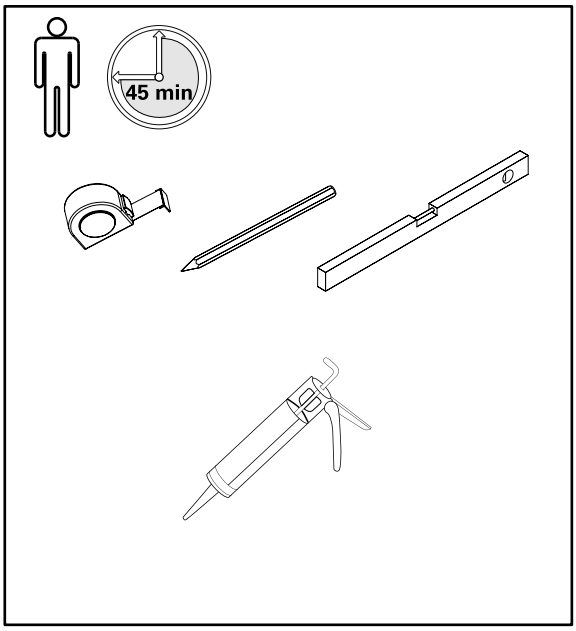

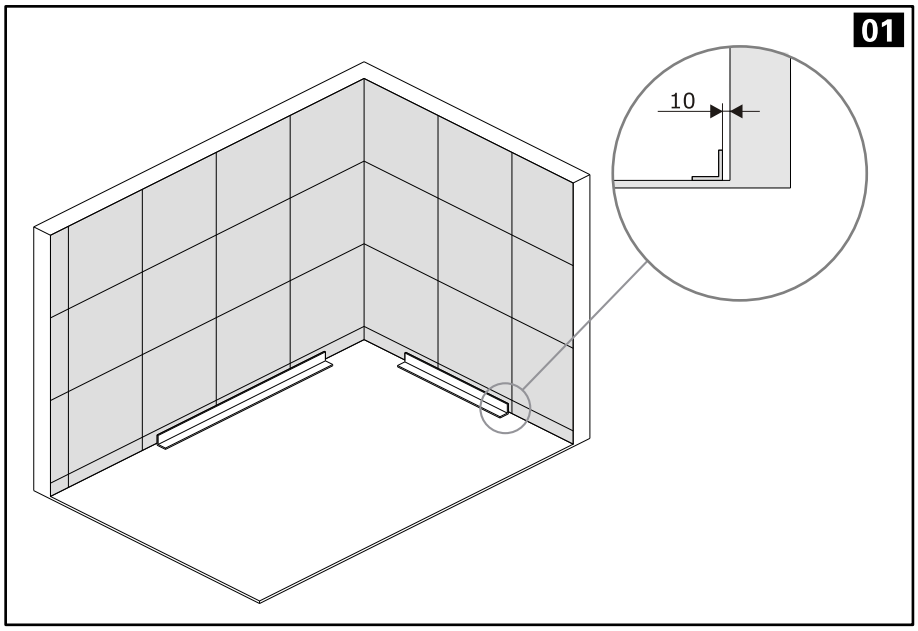

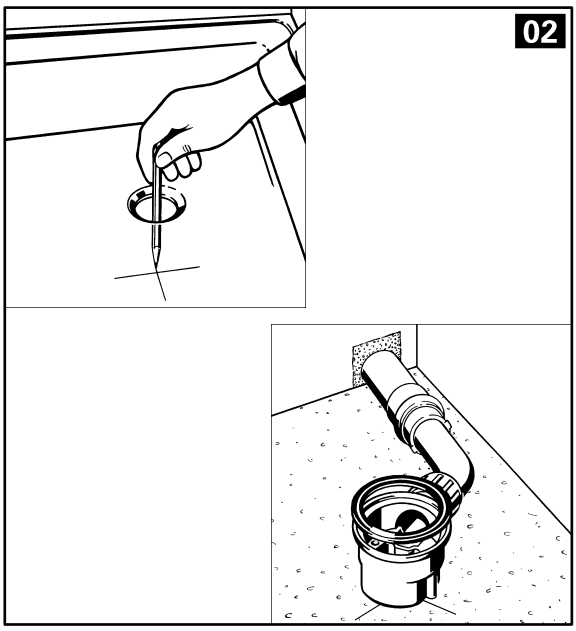

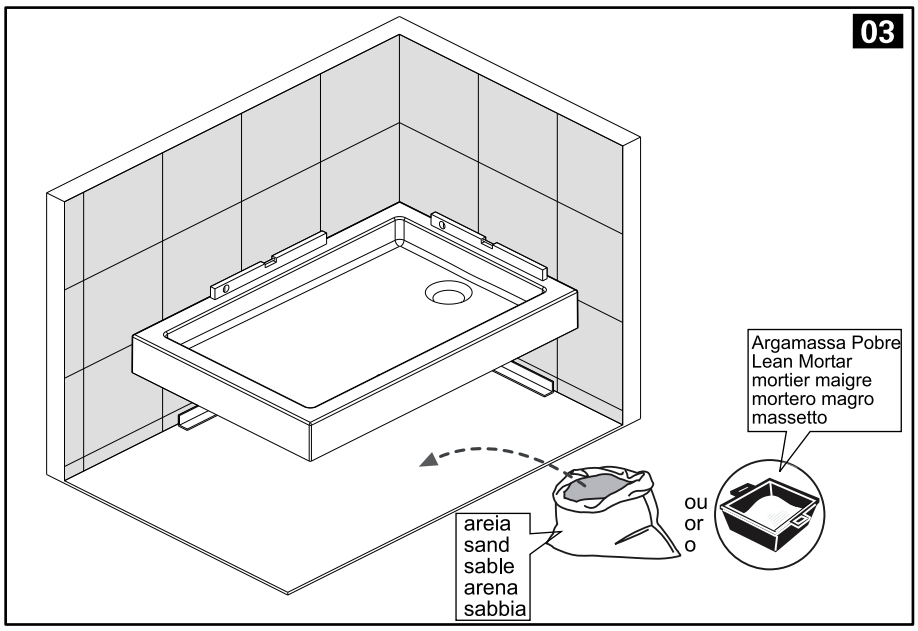

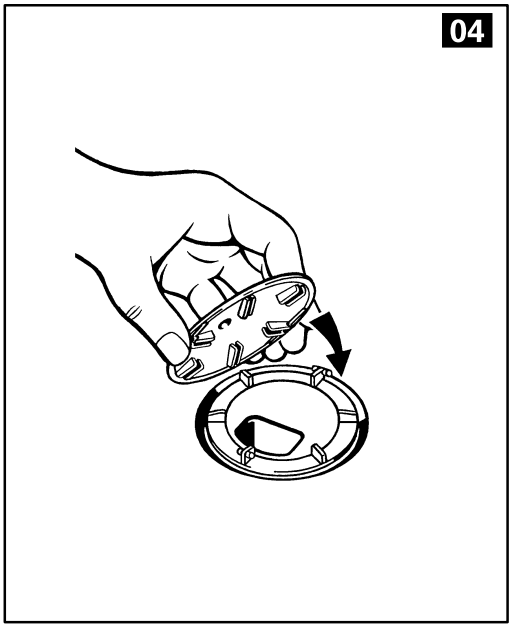

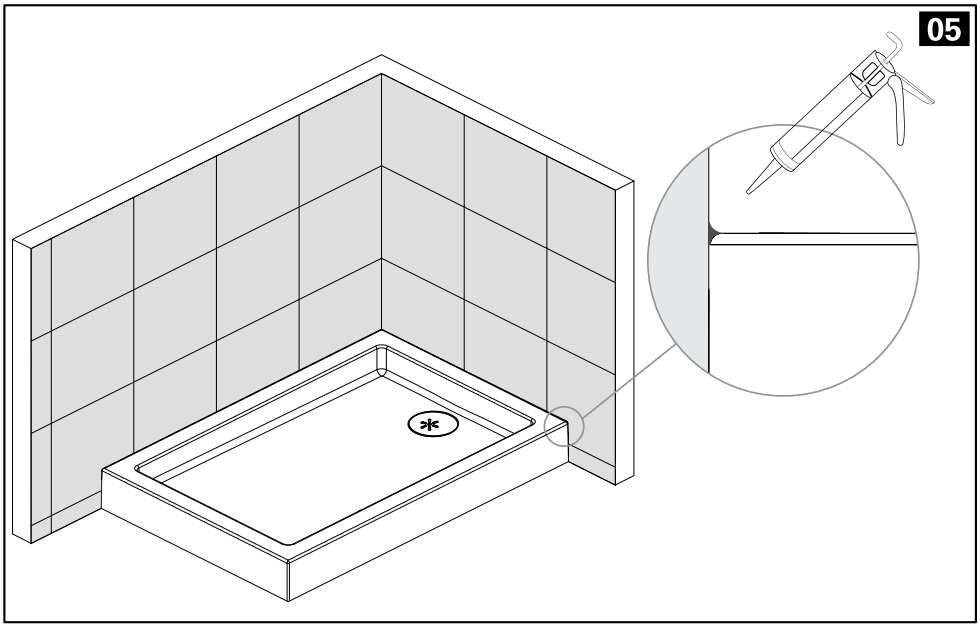

sanindusa®
www.sanindusa.pt
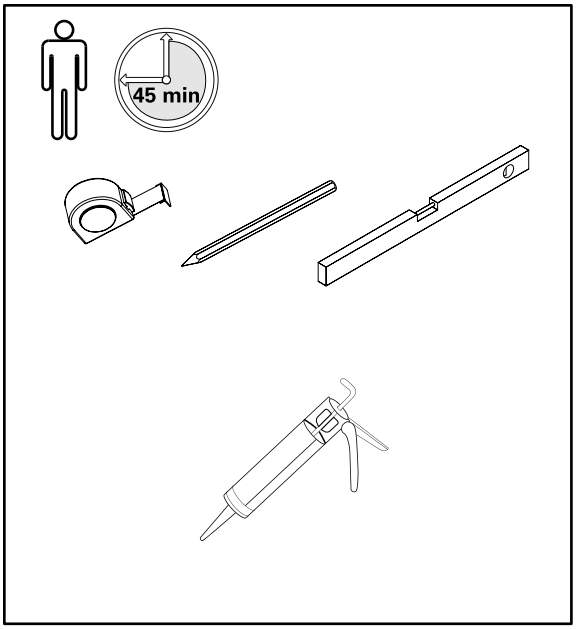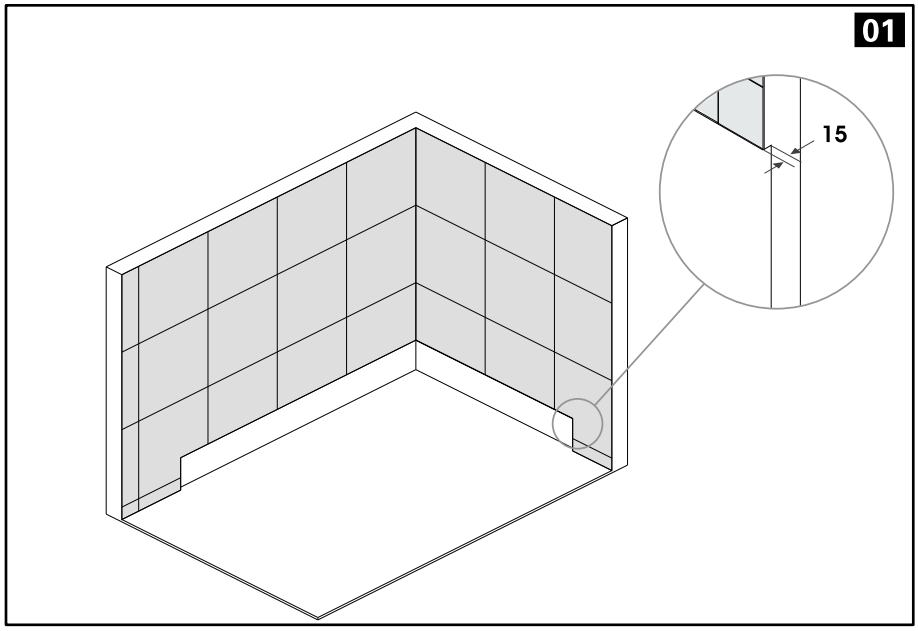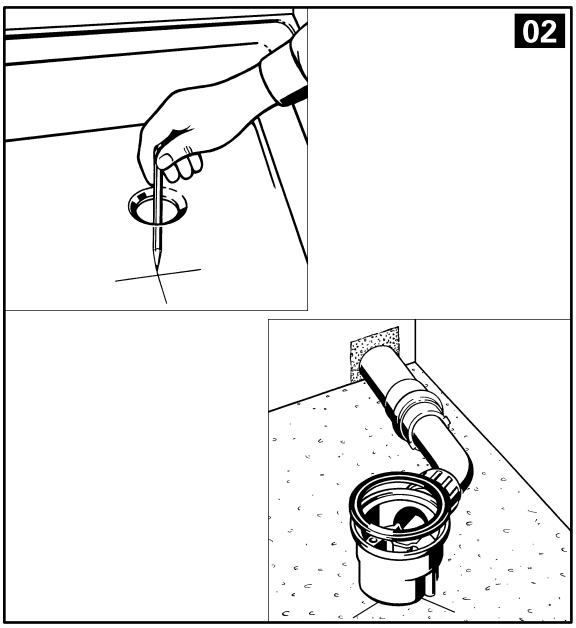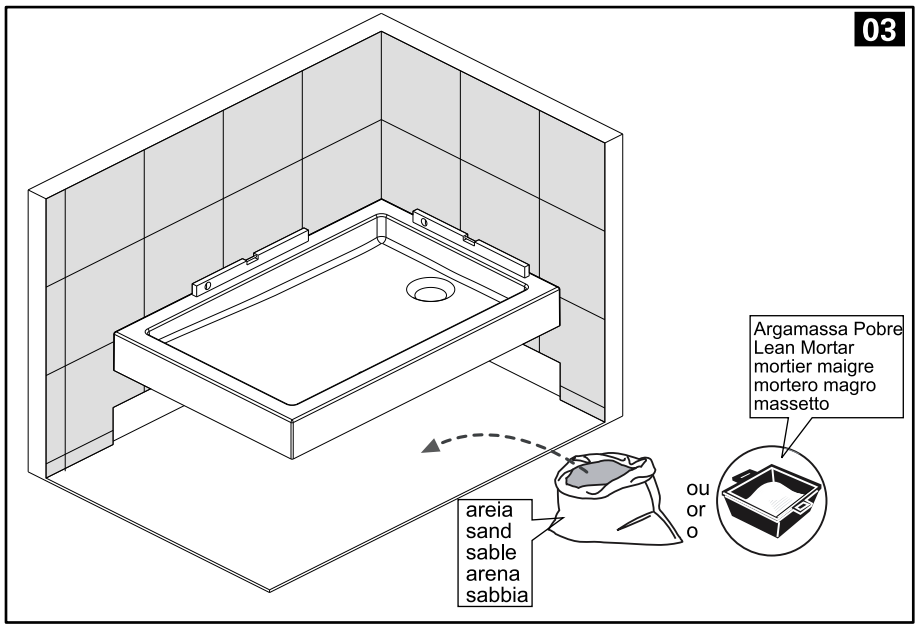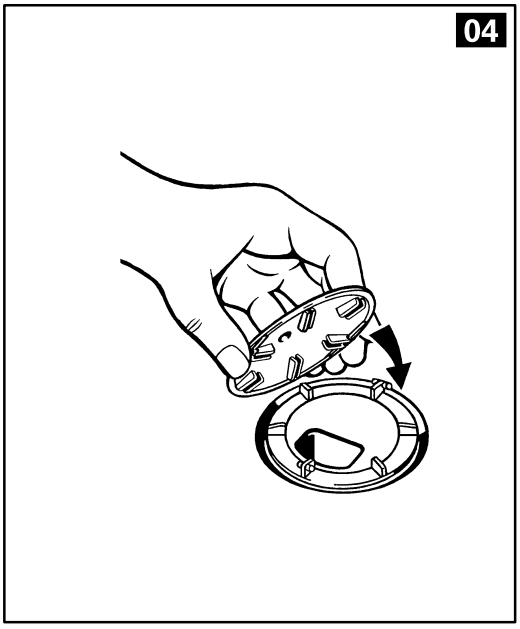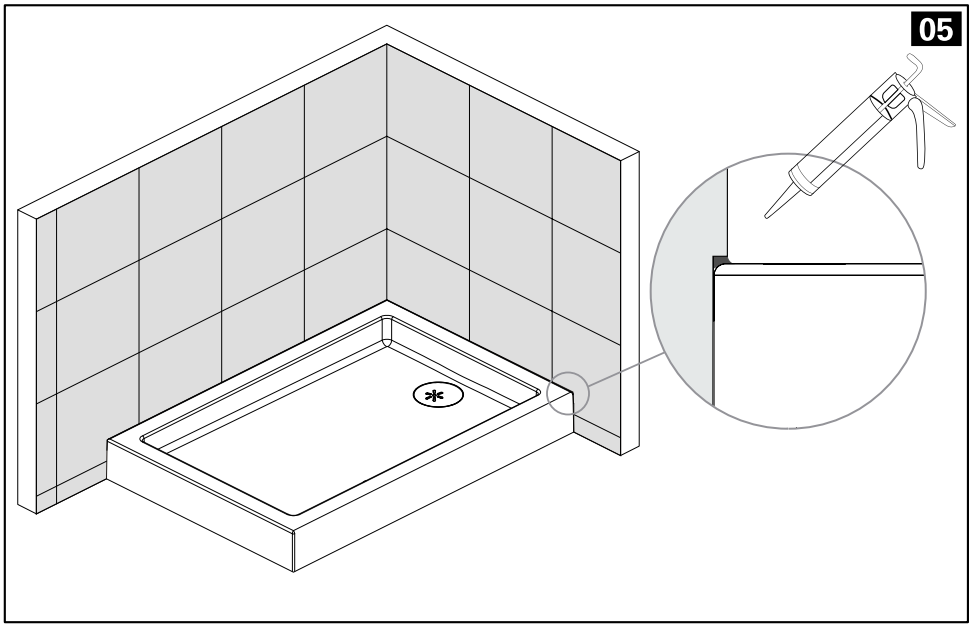
INSTRUÇÃO DE MONTAGEM **ASSEMBLY INSTRUCTIONS** **NOTICE DE MONTAGE** **INSTRUCCIONES DE MONTAJE** **INSTRUZIONI DI MONTAGGIO**