sanindusa®
www.sanindusa.pt

BASE DE DUCHE DE ENCASTRAR ACRÍLICA
RECESSED ACRYLIC SHOWER TRAYS
RECEVEUR DE DOUCHE À ENCASTRER EN ACRYLIQUE
PLATO DE DUCHA ACRÍLICO DE EMPOTRAR
PIATTO DOCCIA DA INCASSO IN ACRILICO

INSTRUÇÃO DE MONTAGEM **ASSEMBLY INSTRUCTIONS** **NOTICE DE MONTAGE** **INSTRUCCIONES DE MONTAJE** **INSTRUZIONI DI MONTAGGIO**

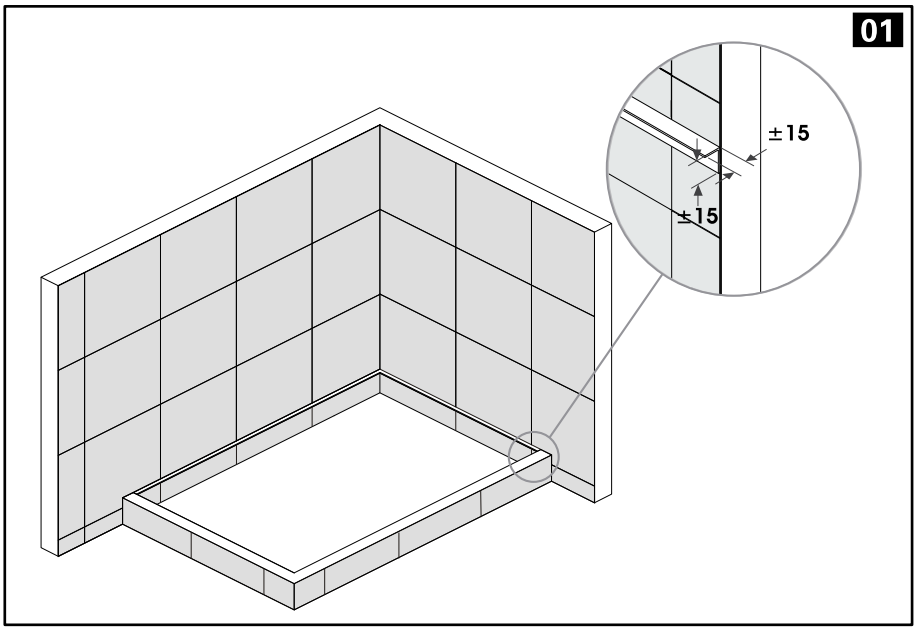

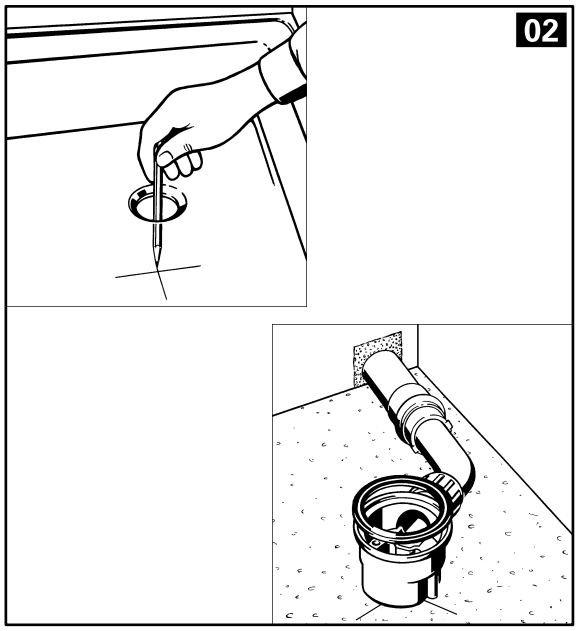

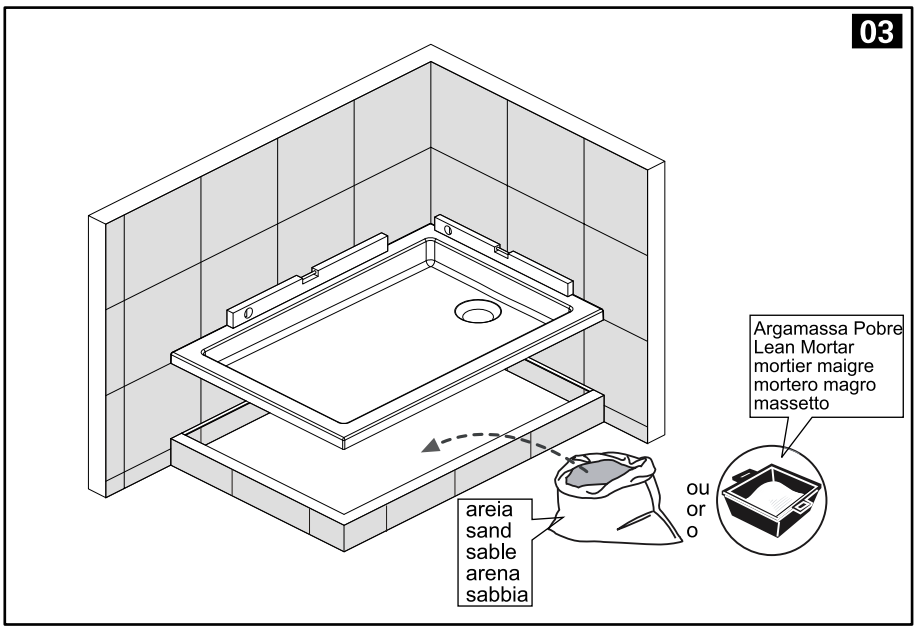

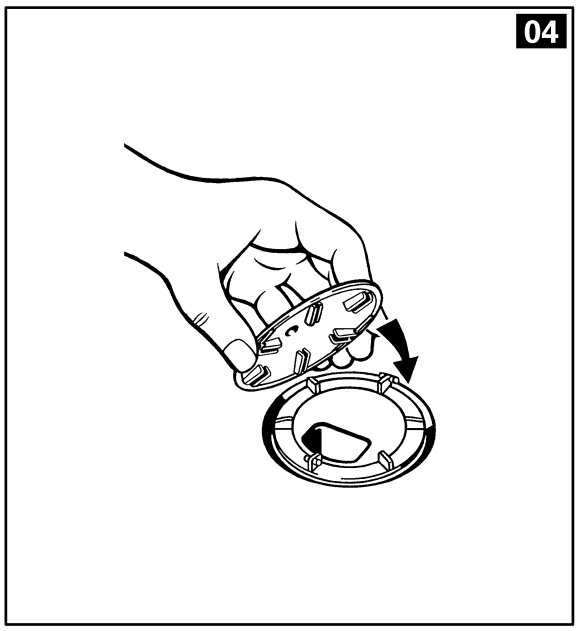

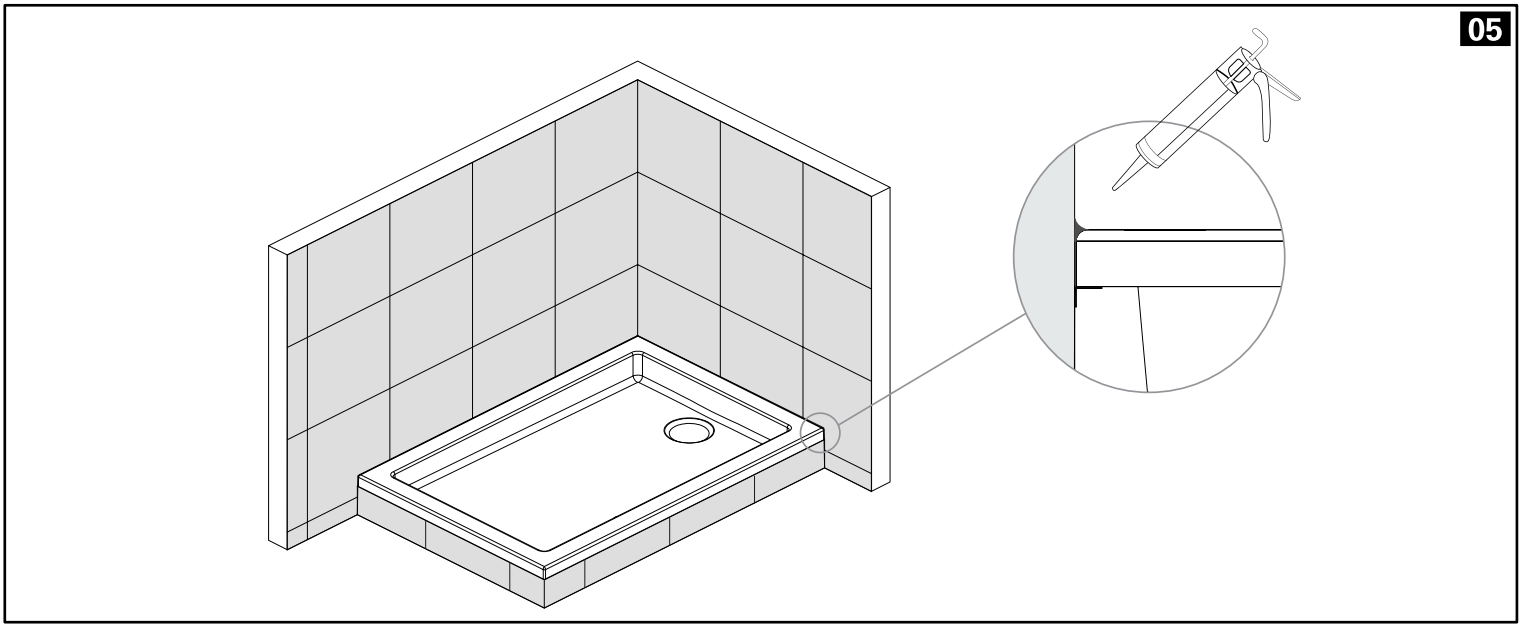

sanindusa®
www.sanindusa.pt
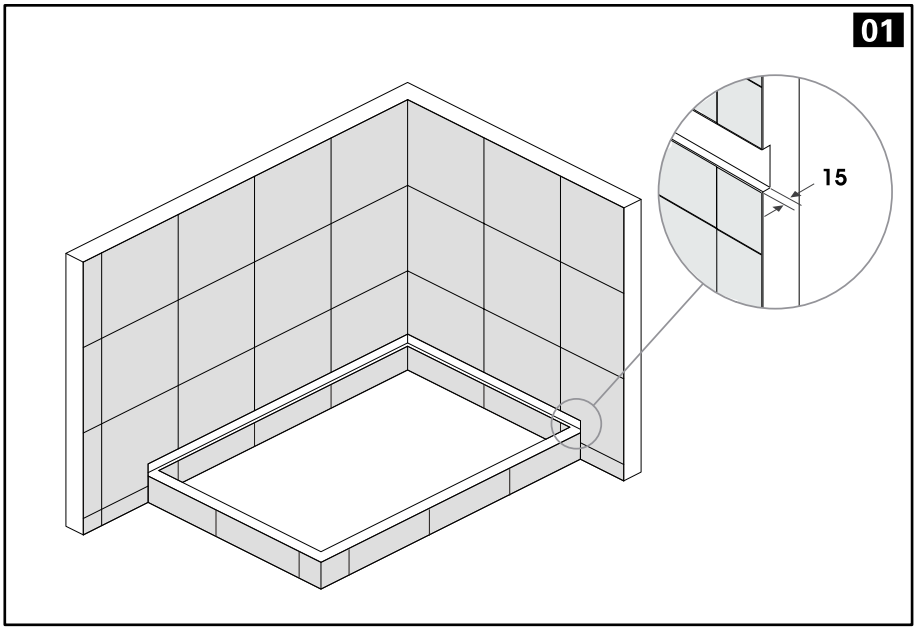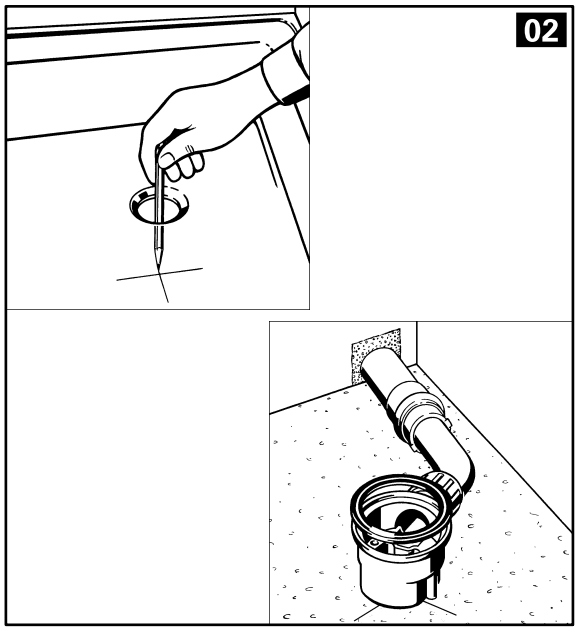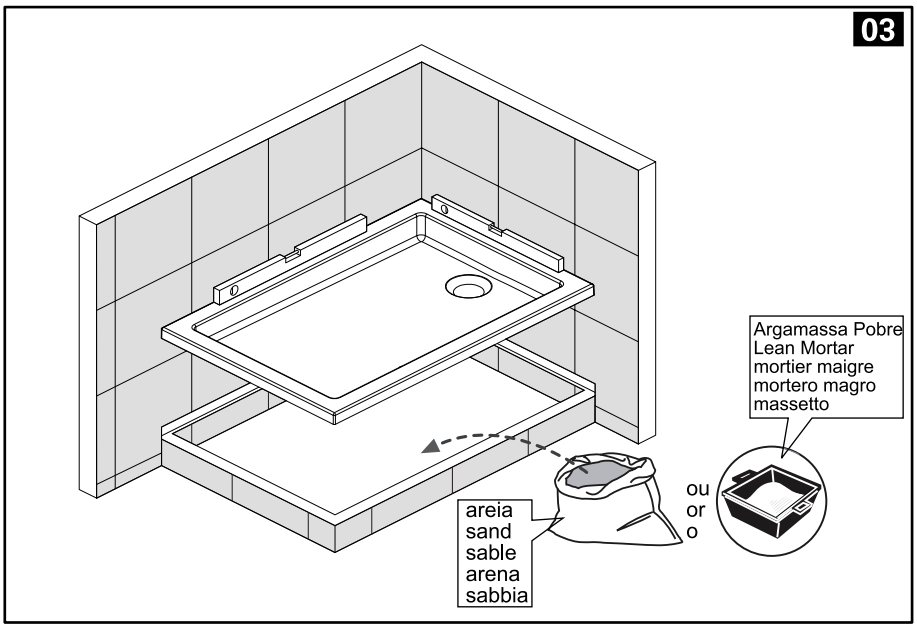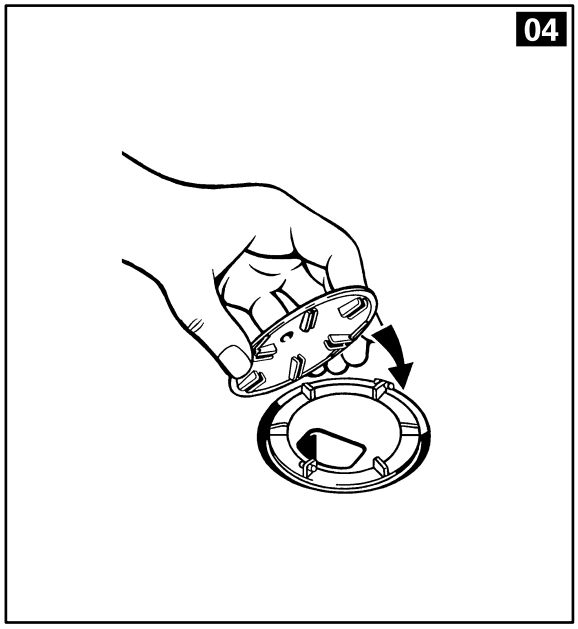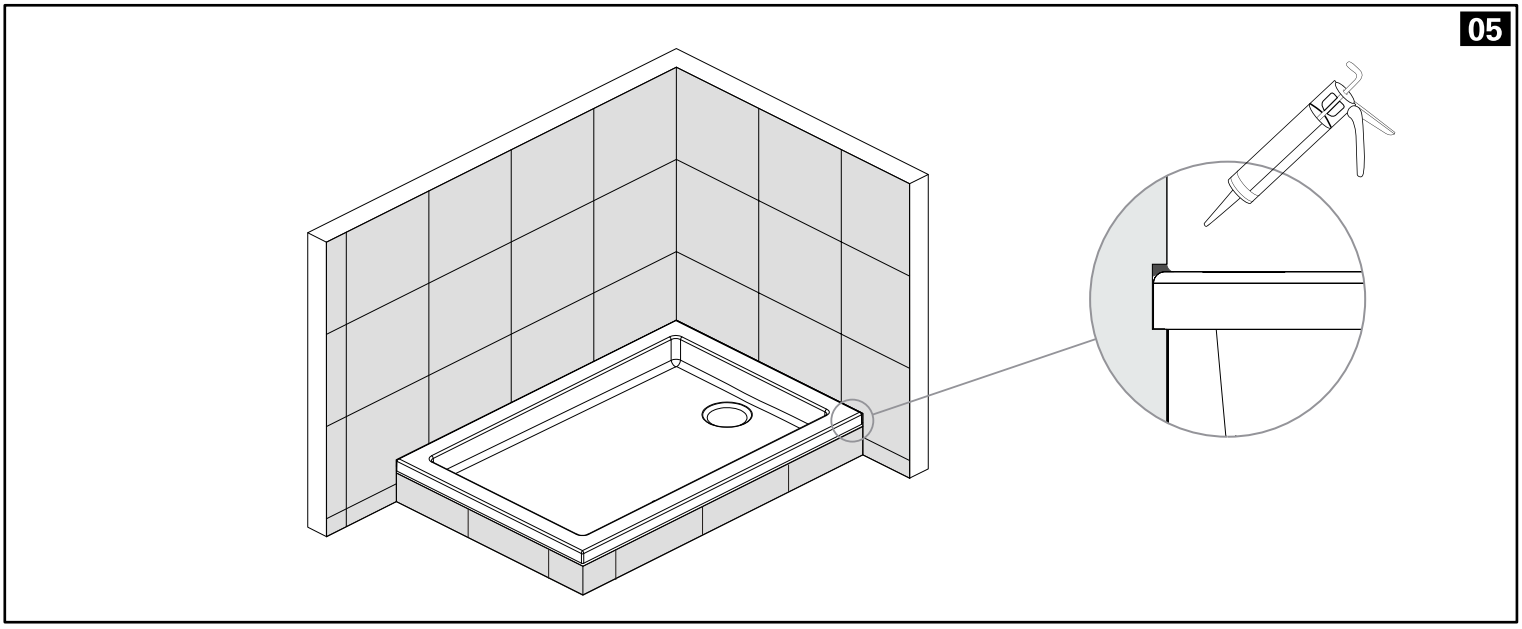
INSTRUÇÃO DE MONTAGEM **ASSEMBLY INSTRUCTIONS** **NOTICE DE MONTAGE** **INSTRUCCIONES DE MONTAJE** **INSTRUZIONI DI MONTAGGIO**